Геометриялық денені жазықтықпен қию

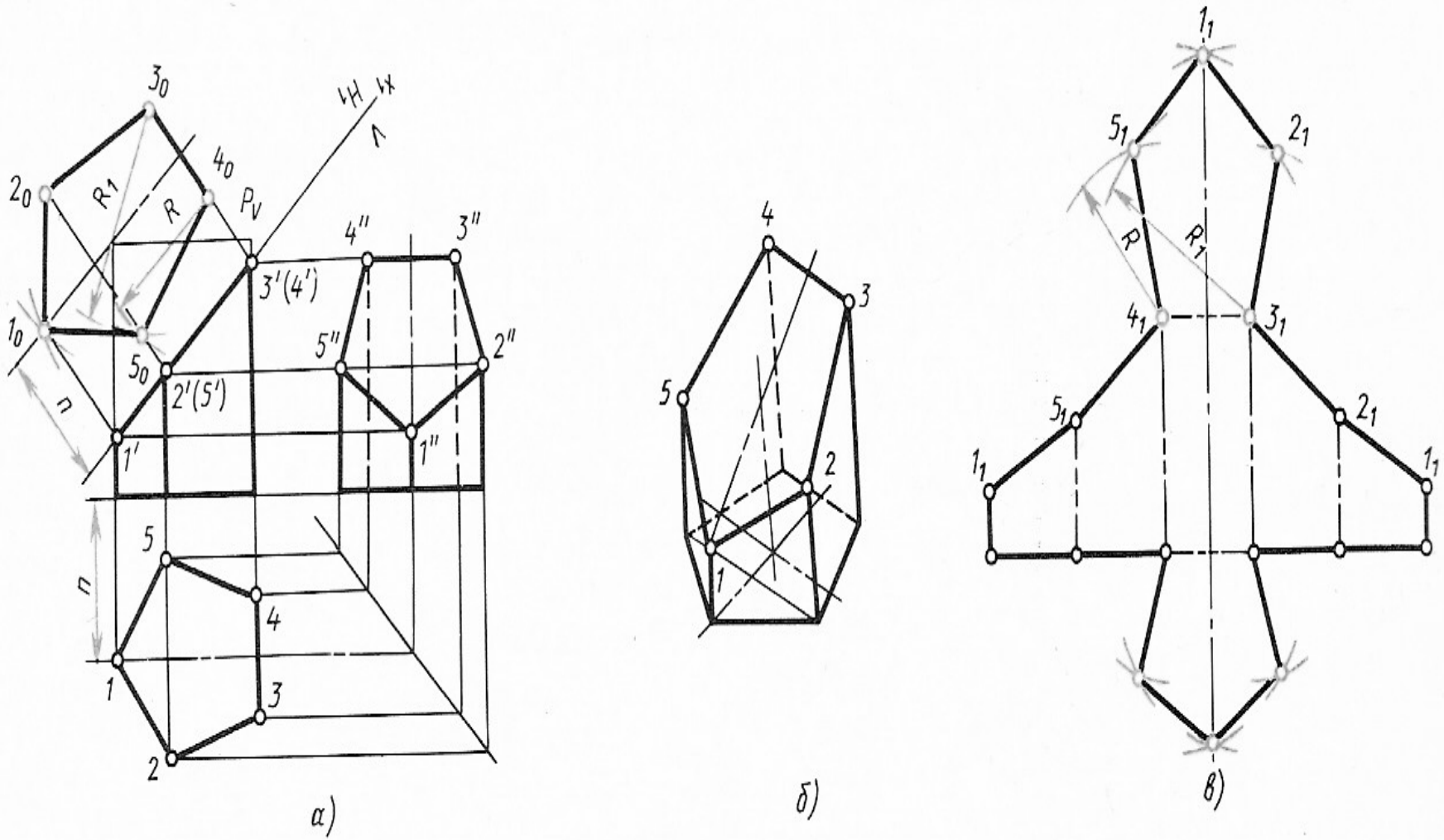
3_0
2_0
4_0
1_0
5_0
R1
R
P_V
H_1
x_1
$4''$
$3''$
$3'(4')$
$5''$
$2''$
$2'(5')$
$1'$
$1''$
n
5
4
1
3
2
n
4
3
5
2
1
1_1
5_1
2_1
R
R_1
4_1
3_1
5_1
2_1
1_1
1_1
а)
б)
в)

Пирамиданы жазықтықпен қию

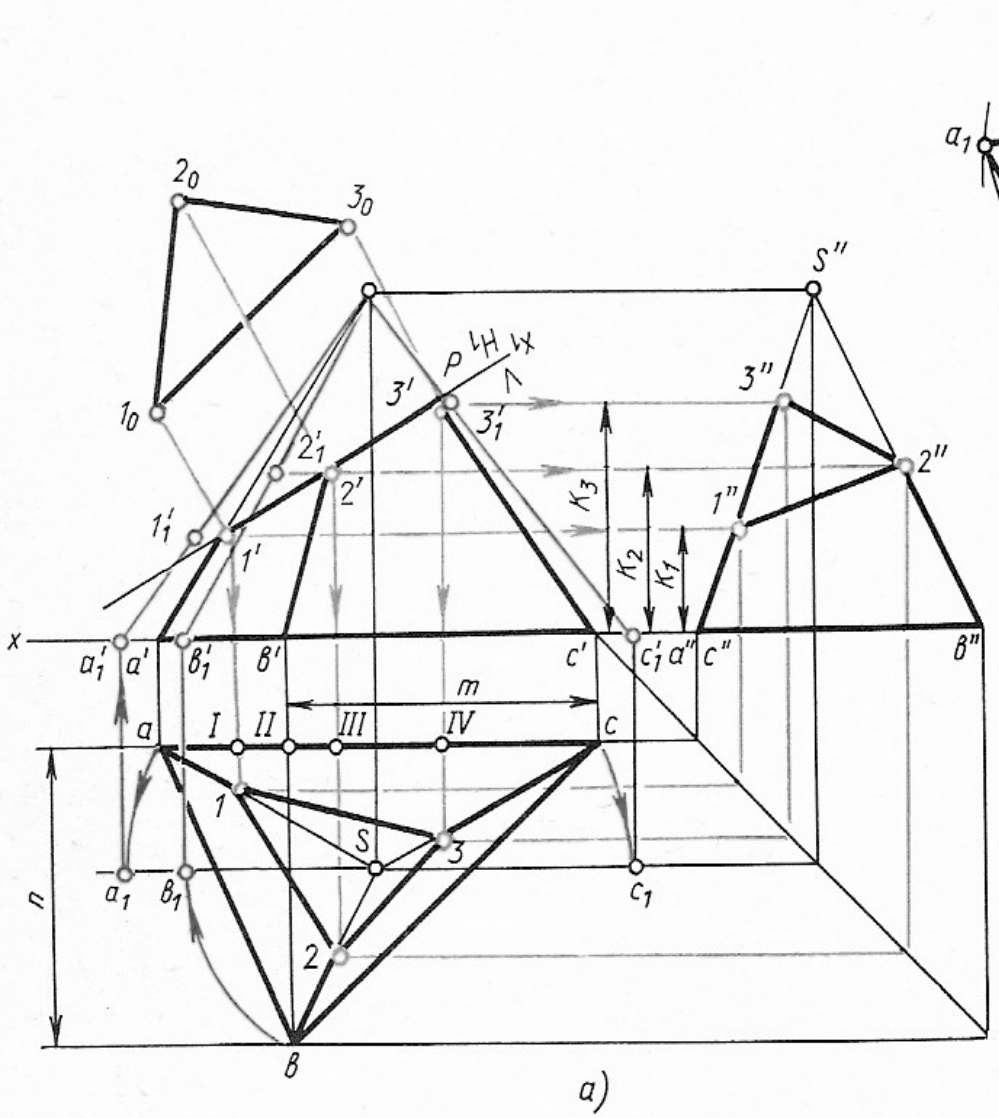

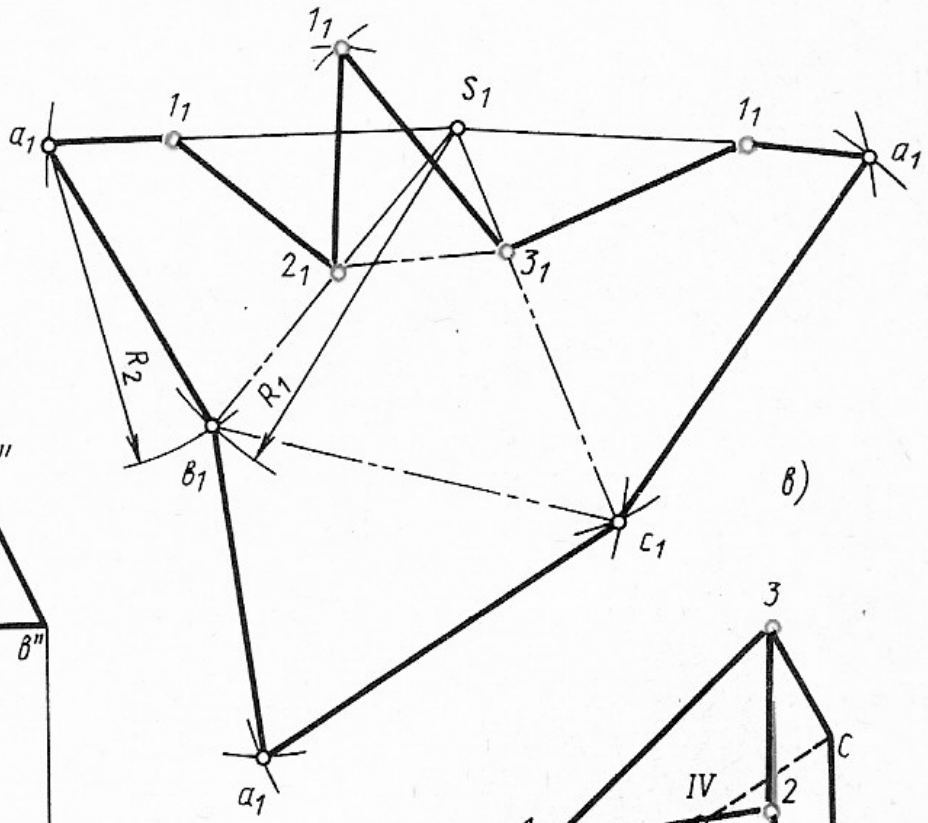

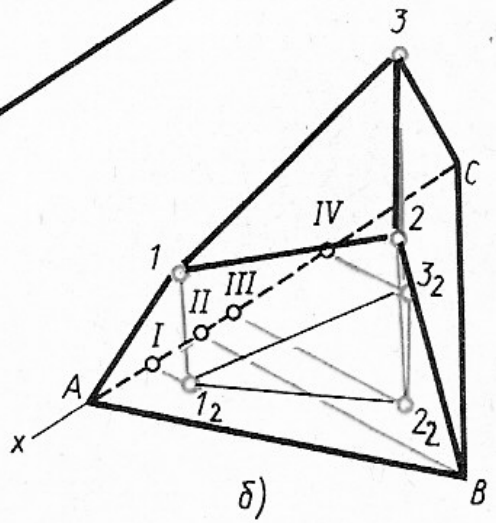

Цилиндрді жазықтықпен қию

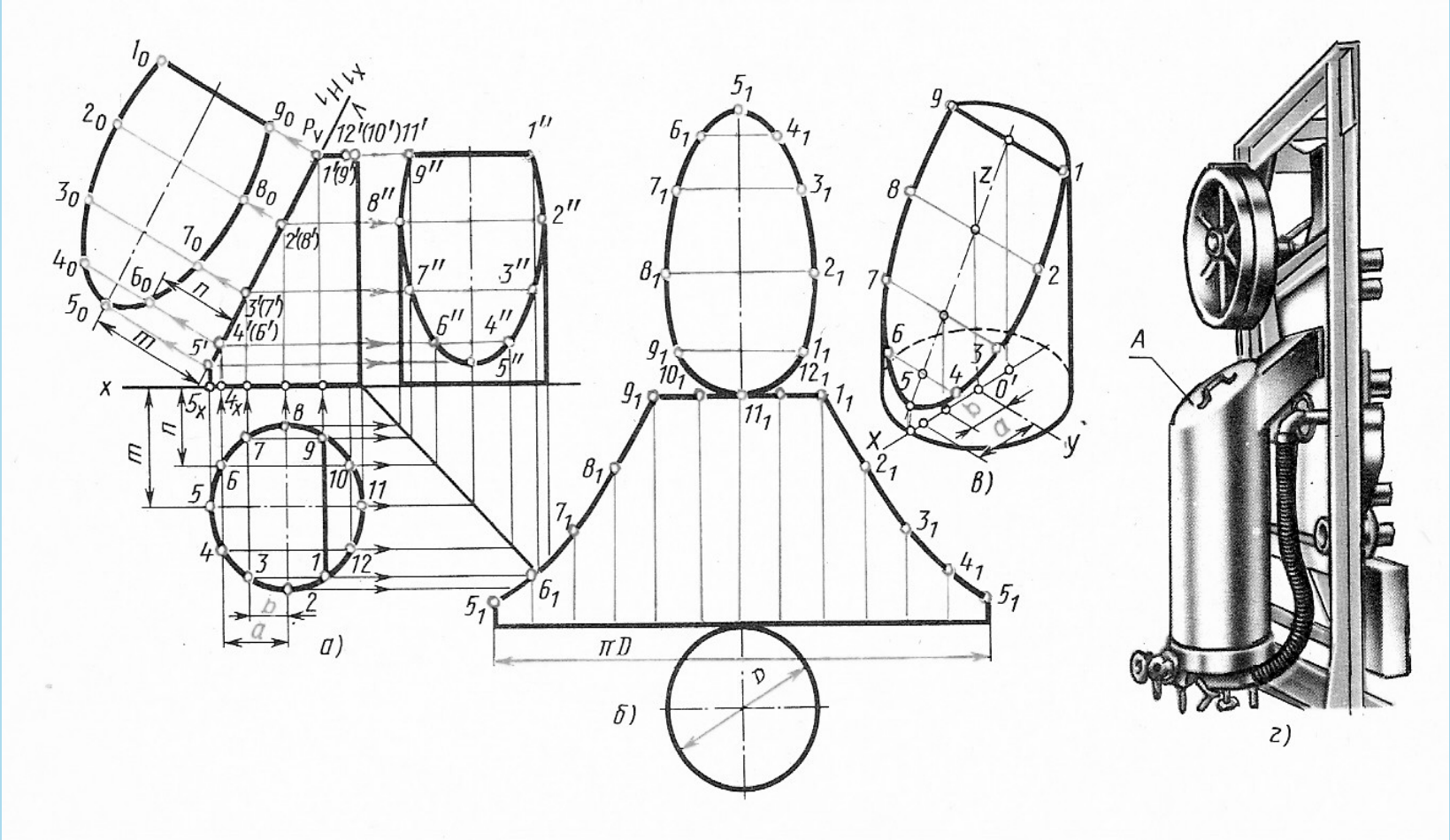

Конусты жазықтықпен қию

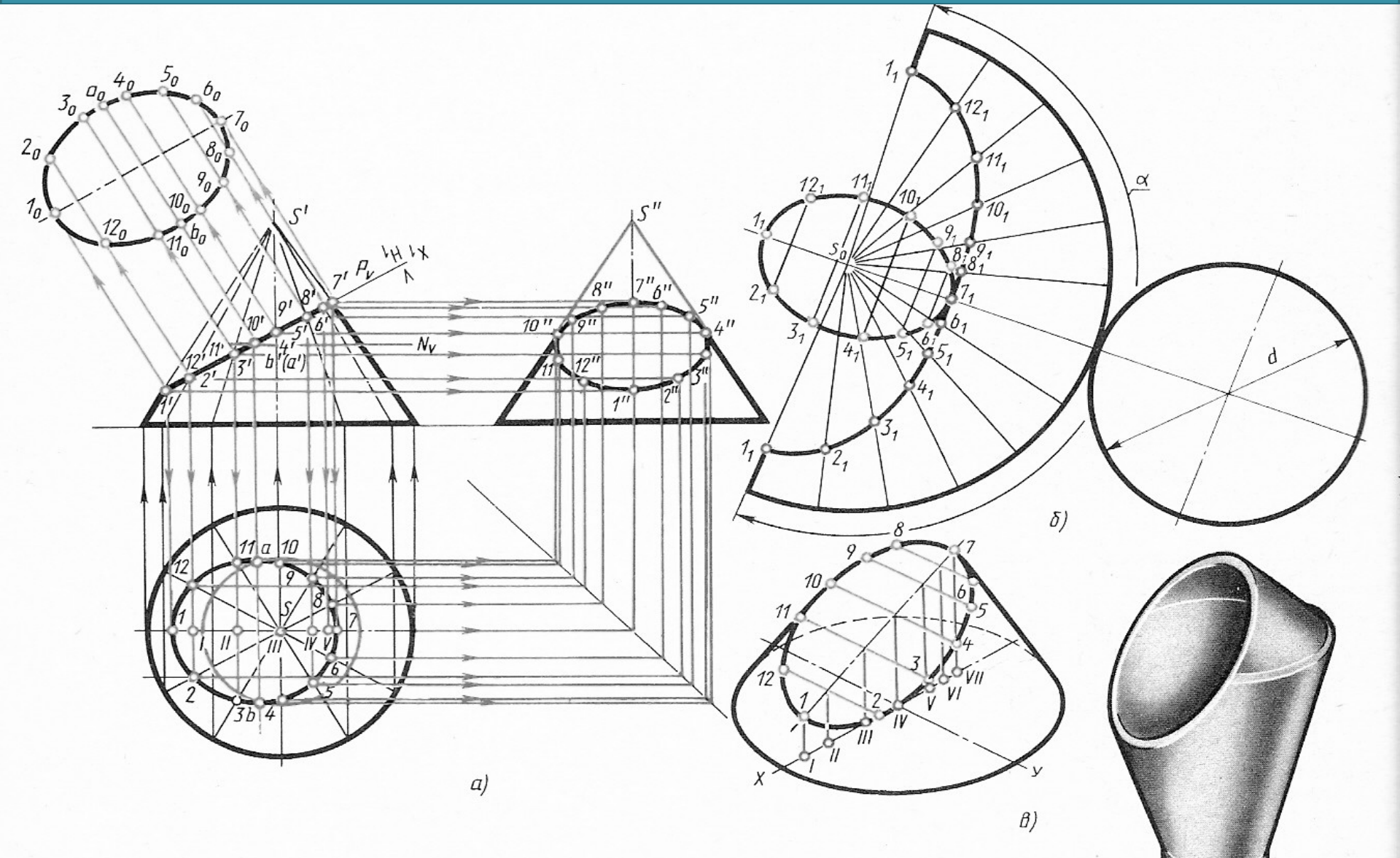

Графикалық жұмыс № 5 үлгісі

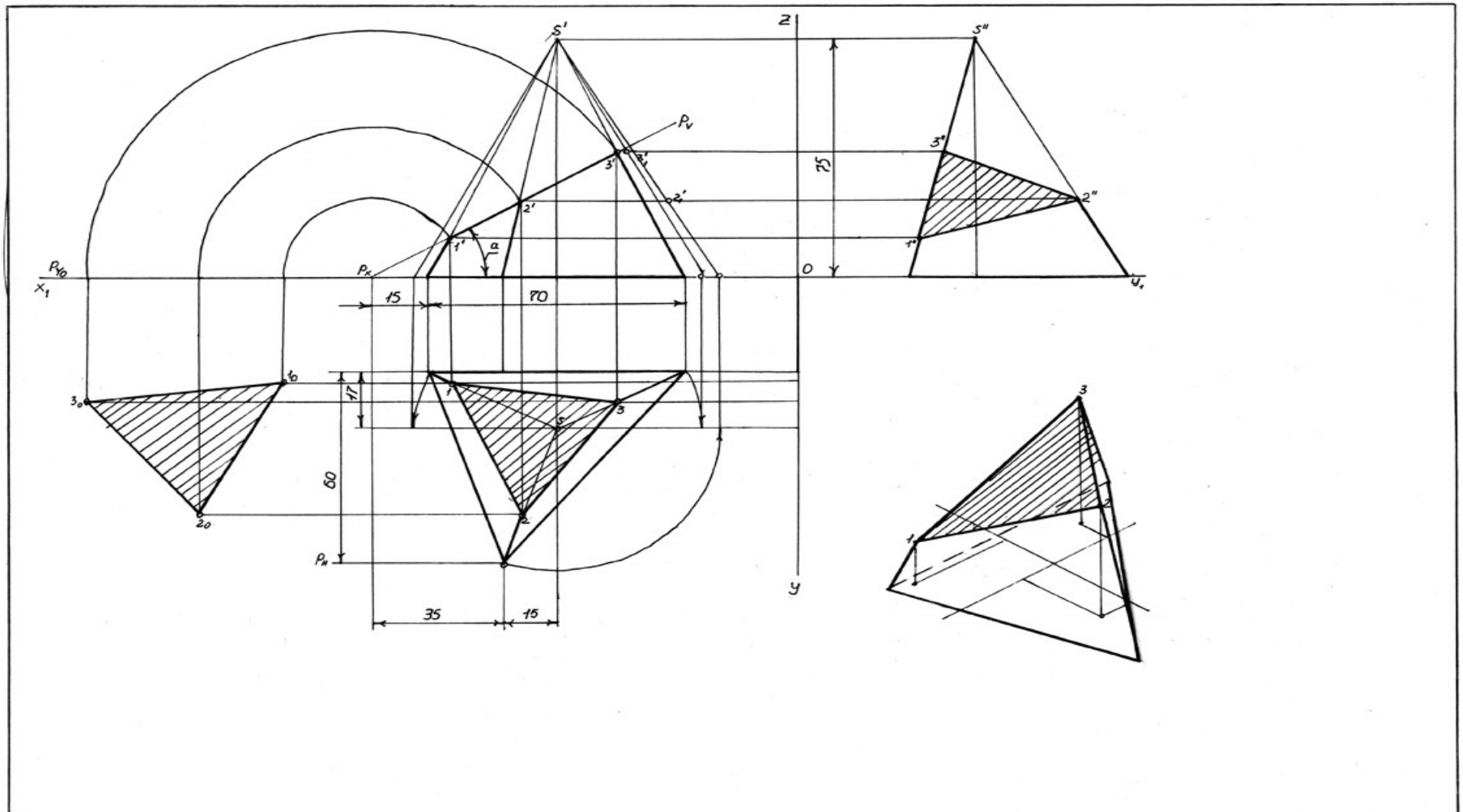

Сечение пирамиды плоскостью			АКТКиНТ	№4
Чертил	Муратколиев Н	24-02.04	масштаб	6.12.06
Проверил	Джайлибаева Ж	группа М12	1:1	

Үйге тапсырма:

Нұсқа бойынша геометриялық дененің үш көрінісін берілген өлшем бойынша тұрғызу, жазықтықпен қию,қиық дене аксонометриясын
А3 пішіміне тұрғызу,
жиек пен негізгі жазу
орындап келу.